Japan, Where Drunks Are Condoned, Concerned About Growing Alcoholism

By NOAKI USUI

TOKYO. — In a society where drunkenness has been more encouraged than condemned, some Japanese are starting to show concern about the hazards of alcoholism.

Six and a half million of Japan's 40 million drinkers are habitual and heavy drinkers and at least one million need prompt medical treatment, according to an unofficial estimate by psychiatrists and doctors.

Liquor, especially rice wine called sake, accompanies virtually every happy or unhappy occasion in this nation of 110 million people. A family drinks when a baby is born or somebody dies.

Businessmen entertain each other at drinking places at company expense to keep good contact and arrange deals. Getting drunk together is a sign of comradeship.

With three-fourths of adult males and one-third of females having taken a drink at least once in 1974, there is an established concept that the more one drinks the more he is mainly or she is liberated.

Public drunkenness is not a crime in Japan as it is in the United States, and it is common to see railwaymen helping drunks on their commuter trains and cleaning up after them late at night.

There are practically no religious strictures against strong drink.

The 40 million Japanese drinkers consumed 1456 million gallons of liquor in 1974, mainly beer and sake, the government reported. Still, this was a slight decline from 1973 due to recession, the first drop since the end of the war, the report said.

More than 21,000 traffic accidents resulted from drunken driving in 1974, police reported.

In 1187 of those cases at least one person was killed, a fatality rate 2 and half times higher than that for accidents not involving intoxication, they added.

Driving is the outstanding area where the general tolerance toward drunkenness breaks down.

(Cont. on P. 2)

The New Canadian

An Independent Organ for Canadians of Japanese Origin

Vol. XXXIX — 78 TUESDAY, OCTOBER 14, 1975 Toronto, Ont.

Japan's Leftist Radicals Like Rightists Of 1930's

By MORSE SAI

TOKYO. — Japan is going through a lot of thinking these days. The current radicals are so much like the rightists of forty years ago. Both stormed about in their own assumed importance as the saviours of us all. How wrong they were and how mistaken they are.

Just thirty years ago, Japan underwent the process of getting out of a terrible world war that ended with the dropping of two a-bombs (note the lower case for compared to today's nuclear weapons, the Hiroshima and Nagasaki bombs were hardly atomic) that shook the world.

It is a good time to ponder over our democracy.

As the war ended, the people of Japan were determined to never enter another war. War was so terrible. Japan was to have nothing to do with another war. Even if the nation was threatened wih invasion, many Japanese would refuse to fight.

This was the Japan of the late 40's. SCAP's war renouncing Constitution was quickly grasped by the people. Even today, many Japanese oppose any amendments to the Constitution because of a fear that the war renouncing clause might be dropped.

For over a quarter century, challenges to even Japan's small defense forces have been conveniently laid aside. Every nation has a right to defend itself but Japan has a Constitution that forever bars army, navy and air forces.

It is surprising that such a clause has lasted this long. The big question: how much longer?

Meantime, the West was involved in another set of thoughts. First nuclear power was the great deterrent. President Truman, the man who ordered the bombing of Hiroshima and Nagasaki, was also the man who refused to use nuclear weapons in Korea. Yet, he ordered American troops into that country to wage a limited war.

Many assume that the concept of a limited war arose either in Henry Kissinger's book "Nuclear Weapons and Foreign Policy" in 1957 or General Maxwell Taylor's "The Uncertain Trumpet" in 1960. Certainly, these were books offering a position radically different from John Foster Dulles' brinkmanship policies. However, Dulles did continue the Korean War under President Eisenhower following Dean Acheson's concept of a limited war. The "no win" policy may have saved us all from a nuclear holocast.

It is time to look back on the strengths and weaknesses of constitutional democracies.

A year ago, an American President resigned because, of the requirements of this U.S. Constitution. The Constitution had been violated by the biggest winner in any American presidental election. The Constitution won.

There are democratic forces struggling for freedom in India, Portugal, a host of African states and much of the underprivileged portions of the world. A good look at Japan is in order for those longing for peace with justice, democracy and reasonable assurances of food, clothing and shelter.

The Peace Constitution has survived and a nation of limited raw materials has grown into one of the world's mightiest. Some claim Japan is very powerful, even in military terms for economic strength is military might, too. Economic weakness as exemplified a hundred times in recent history.

Thirty years ago, this land lay in near total chaos. In less time, a quarter of a century to be exact, we will be in the next century.

It is a good time to see what we have been doing that is right. Then, le us correct our many wrongs.

Under impossible circumstances, this nation challenged a windmill. The miracle: it won.

Now, let us face the many other windmills that confront us: among them the newly emerging Asian consciousness, peace, justice and freedom with certain minimum human guarantees.

Rev. Ken Imai, Rector Of Toronto's Anglican Church Appointed As Canon

TORONTO. — The Rev. Ken Imai, Rector of St. Andrew's Japanese Anglican Church, has been appointed as Canon. The appointment was made by the Rt. Rev. L.S. Garnsworthy, Bishop of Toronto, at the opening service of the 123rd Synod of the Diocese of Toronto on Spetember 18th, 1975.

Canon Imai was one of 10 chosen for this honor. There are 250 parishes and more than 260 active clergymen in the Diocese of Toronto.

Canon Imai was called from Japan in 1953 by the Missionary Society to look after the Japanese Anglicans who were relocating in Ontario, after being uprooted from their homes in British Columbia. During his 23 years' ministry he established St. Andrew's from a mission station to an active self-supported church.

In addition to his devoted work, he presided at the church's celebration of its 25th anniversary by the presence of Lt. Governor of Ontario and also the celebration of the 100th anniversary of the Canadian Mission in Japan by inviting both Canadians and Japanese Primates of the churches.

The Service of Collation for ten cannons will be held on October 19th at 4:00 p.m. in St. James Cathedral, on the corner of Church and King Streets.

The Japanese Anglican Church's Warden, Mr. Sam Honkawa has extended a cordial welcome to everyone for this event.

For Publication By York University

TORONTO. — The Joint Centre of York University invites the submission of manuscripts on aspects of Modern East Asia to be considered for publication under its imprimatur.

The Centre's series includes manuscripts of various lengths from article to book size. Consideration is by editorial board under the chief editor, Professor Jerome Ch'en. Those who wish to have their manuscripts returned should enclose a stamped, self-addressed envelope with their submission.

Centre publications are sold roughly at cost to both institutions and individuals. No royalties are offered.

Manuscripts should be typewritten in accordance with the style guidelines obtainable from the Centre and should be sent directly to the Centre's offices:

Joint Centre on Modern East Asia, Room 131, Founders College, York University, 4700 Keele Street, Downsview, Ontario M3J 1P3

World's Oldest Camel Dies In Japan

KYOTO. — A Bactrian camel, claimed to be the oldest of its kind in the world, died here recently at the age of 30 or the equivalent of over 100 years (for humans), officals of Kyoto Municipal Zoo said.

Officals said the two-humped camel, which was born at the zoo on June 3, 1945 died of old age after it collapsed July 10.

They said the previous longevity record for a Bactrian camel was 25 years. The camel succumbed at the Basil Zoo in Switzerland, they added.

Jpnz Bowlers Top World Doubles

LONDON. — Tadao Takeshita and Masayasu Fujimori combined for a first-place six-game total of 2,375 as Japanese bowlers seized the top three spots in the men's doubles recently at the world 10-pin bowling championships.

Takeshita, with a 199-259-257 715 series, was the best of the 3-day-old tourney. He closed with 182-182-215 for a final total of 1,294. His partner chipped in with 1,081.

West Germany won the eight-man team event, where Canada finished second, and the Japanese captured the four-woman gold medal.

Reveal Royal Bomb Attempt

TOKYO. — Terrorists who blew up Tokyo's Mitsubishi Heavy Industries headquarters in Aug., 1974, had earlier set the same bomb to blast Emperor Hirohito's special train but it failed to go off, a major Japanese newspaper reported recently.

The Asahi Shimbun said Masashi Daidoji, 27-year old believed leader of the "Wolf" terrorist group, told investigators that he placed the bomb on Aug. 14, 1974 under a Tokyo Railway bridge on which the Emperor's train was scheduled to pass on his way home from an Imperial summer resort villa, north of Tokyo.

However, the bomb's fuse failed to function, the mass circulated paper said.

The Metropolitan Police Board refused to make any comment on the report.

Asahi said Daidoji's comment was made shortly after his arrest on May 19, but police tried to keep it secret in fear of "possible stimulus for radicals" against Hirohito's U.S. visit.

Drinking . . .

(Cont. from Page One)

Japanese police have been cracking down on intoxicated drivers for several years, making spot checks on busy roads and arresting those who don't pass tests on a machine that analyzes their breath for traces of alcohol.

Criticism of the easygoing attitude toward heavy drinking also emerged in April when a freshman student died and 11 others suffered serious ill effects at Tokyo's Seamen's College after seniors forced them to drink heavily at a welcome party.

The college authorities promptly issued a public apology, and the students's committee pledged students would quit drinking in their dormitories, an unprecedented step for a college that had prided itself on manly traditions, including hard drinking.

The press also launched campaigns against unlimited drinking.

However, the majority of Japanese appear to be still highly permissive toward alcoholism, and unrestricted liquor advertisements, some of the nation's slickest commercials, promote drinking as a way to happines, manliness and sex appeal.

The government has no exact figures on alcoholics, and there are alcoholic therapy facilities for only 800 patients.

"In recent years, there have been more and more alcoholics among white collar workers, specialists and management people," said Dr. Hiroaki Kohno of the National Kurihama Hospital. "Today, anybody can become an addict, not only petty labourers as it used to be.

"Unless we establish a firm policy to cope with growing alcoholism, it will become a national disaster sooner or latter. It's like a bullet train — there's no stop in between," Dr. Kohno said.

"An alcoholic who is not fed up with booze cannot be cured."

Japanese Film Festival

At Poor Alex Theatre
286 Brunswick at Bloor
Toronto
Friday & Saturday 8:30 pm
$1.50
YOJIMBO
Oct. 10 & 11, Kurosawa
KWAIDAN (Color)
OCT. 17, & 18
M. KOBAYASHI

PHONE
621-6067

TOM'S TELEVISION & RADIO

RCA — ZENITH
SALES & SERVICE
COLOR T.V.
AND
Stereo Components
1055 MIDLAND AVE.
(ORIOLE PLAZA)
SCARBORO Phone 759-1532
Between Eglinton & Lawrence
Ave. East,
Repairs To All Makes

Toronto Sangha-Dana Presents Second Annual Momiji Ball

At the Prince Hotel — Toronto
on Saturday, October 18, 1975
Cocktails 6:30 p.m. Dinner 7:00 p.m.
Dancing to music of Archie Ginsberg's Orchestra
For tickets please phone Kunio Suyama 461-2384 and Harry Yonekura 447-6666
$20.00 per person

The New Canadian
479 QUEEN ST. WEST, TORONTO, ONT. M5V 2A9

Please find enclosed $.............................. for which
● Renew my subscription.
● Enter my new subscription for . . . . . year/months

$9.00 for 6 Months $14.00 per year

NAME (MR. MRS. MISS) ______________
ADDRESS ______________
CITY ______________ PROV. ______________
POSTAL CODE ______________

Japan Visit Need Not Be Expensive

By JACK P. GABRIEL

TOKYO. — It is quite easy to go to Japan and form the opinion that it has become a very expensive country to visit, even with the devaluation of the yen.

It is also easy to make inquiries and discover there are countless inexpensive hotels and restaurants in Tokyo and elsewhere that the average traveler can afford and which are nice. As always there are two sides to that coin.

The first thing to do is reserve a hotel room. If you have only heard of hotels that charge $36 and up, do not be alarmed. They need not be your resting place.

A litttle homework, done with the assistance of a travel agent, an airline, or a regional office of the Japan National Tourist Organization, will reveal plenty of them that charge no more than $12 for a single or 18 for a double. They are fine.

The same applies to restaurants where you can get a good meal for $3 or $4.

One outstanding example is the Tokyo Hotel Urashima, just two years old and the only hotel on the water in all Tokyo. The rooms are small but comfortable and there are 1001 of them, and they rent for the prices quoted above. It is located about five minutes by taxi from the Ginza, the most popular shopping area for visitors.

Moreover, you can go easy on the travelers checks if you do your most expensive buying at the authorized tax-free shops. There is one in the International Arcade near the Imperial Hotel, which is not a budget establishment, and speciality stores in the principal shopping centers are also tax-free.

To be eligible, have your passport with you and you will save up to 15 per cent on items such as jewelry, TV sets, pearls, stereo equipment, cameras and ivory. Radios, watches and tape recorders are 10 per cent off. You can save as much as 30 per cent on air guns and hunting guns.

Use the more expensive department stores only for a standard on which to compare prices. Try the little shops that are everywhere for the real bargains.

A visit to the Kokusai Theater is still one of the most pleasant and less expensive relaxations in Tokyo. There is always a lavish all-girl revue playing there. The show changes four times a year with the season. There is little dialogue and the settings are spectacular. Costumes are elaborate and an orchestra seat cost about $3. This is the Japanese version of the Folies Bergere in Paris but without the nudity.

The best way to get acquaintance with any city is walking. The next best is to take a sightseeing bus or several of them at different times. Doing that in Tokyo is no more costly than anywhere else and often less than in most European cities.

You are given a wide choice of city tours. If you take enough of them you will see just about everything of interest but it cannot be done in one day. A one-day tour costs about $15 and there is a wide choice of night-time tours.

These include stops at some night clubs with dinner and some drinks for about $32. That's a pretty good deal if it's night life you seek.

There is so little crime in Japan that walking around Tokyo with a population of about 12 million is quite safe, even late at night. Mugging is unheard of and a woman alone is never molested.

Taxis are still relatively cheap. The starting rate is now about 93 cents, but the meter does not increase until you've gone almost a mile. After that, it clicks every one-quarter of a mile.

When you hail a cab on the streets, you do not go by the roof lights. A red light shows on the windshield if the cab is unoccupied. Drivers do not expect tips. In fact, tipping is discouraged everywhere in Japan but the usual service charges are added to hotel and restaurant bills.

The city is still full of the tiny restaurants which have in their windows plastic replicas of the food they serve. Even if no English is spoken, and it rarely is in such places, there's no problems. Just point. Prices range from about $1 for a fair size plate of spaghetti to a good shrimp dish costing about $3.

Too few visitors seem to have enough sense of adventure to patronize these places. They probably fear the language barrier. This is never insurmountable because the waitress does want to help you. Just point at some mouth-watering dish and with much giggling on the part of your waitress you will get it and it will taste pretty good.

Colonel Sanders and Big Mac establishemnts are easily found. But what they serve you will not be exactly as you knew it back home.

Hotel and restaurant bargains are not limited to Tokyo, for you can find them all over the country. Take the famed Tokaido "Bullet Train" to Kyoto, the ancient capital of Japan, that is a magnet for almost all visitors.

The train runs smoothly at 125 miles per hour and it undoubtedly the most efficient train service available anywhere. It's also inexpensive.

When you're visiting Kyoto, you might try the new Central Inn where a single room may be available for as little as $12 and doubles at $20. Kyoto is one of the most loved cities in the world by visitors as well as by the Japanese.

Is is undoubtedly the tourist attraction, second only to Tokyo.

It must be added, however, that although the new budget hotels are comfortable, they have had to economize in order to sell their small spaces so inexpensively. Eliminated have been such things as bell boys and there is no room service.

On each floor are machines that dispense hot coffee, milk or cold drinks. A coffee shop is usually on the premises. While certain conveniences have been eliminated, it is not at the comfort of the guests.

If a prospective visitor to Japan wants some help in planning a budget trip, call the Japan National Tourist Organization.

It is possible to stay in Toyo and travel through Japan without spending a lot of money. Just do some homework.

The New Canadian

A member of Ethnic Press Association of Ontario
Second Class mail No. D-0366
PUBLISHED ON EVERY TUESDAY AND FRIDAY
T. UMEZUKI Publisher
K. C. TSUMURA English Section Editor
KEN MORI Japanese Section Editor
SUBSCRIPTION
$9.00 for Six Months
$14.00 for a Year
479 QUEEN ST. WEST
Toronto, Ont. M5V 2A9
366-5005

CLASSIFIED

Help Wanted

HELP wanted to learn all phases of estimating on roofing and aluminium steel siding. Phone 291-1673 or 421-3374 (Toronto).

For Best Results
Use New Canadian Ads

Japan's Specialty Shop
Authentic Oriental Gifts
Kimonos & Accessories
Noritake China
463 Eglinton Ave.W.
phone 489-8611

733 Danforth Ave.
Toronto
Phone Store 463-3128
Home 489-0293
Japanese Food
Delivery Evenings
and Saturdays

$1000 WEEKLY DRAW
OCT. 8th WINNER
MR. IVAN LAVOIE
WESTON, ONT.
NO. 492

SUMIE — SHOW
OCT. 17, 18 & 19
JAPANESE CANADIAN CULTURAL CENTRE
123 WYNFORD DRIVE
DON MILLS, ONT.

TORONTO JAPANESE GOSPEL CHURCH
St. John's Presbyterian, Broadview at Simpson Ave.
SERVICES:
Sunday: Sunday School and Worship Services 2:00 P.M.
Tuesday: Prayer and Study Fellowship 8:00 P.M.
Friday: Young Peoples Christian Fellowship 8:00 P.M.
Phone Contact: Mr. S. Yokota 425-8120, Mr. H. Yoshida 481-1606.

TORONTO BUDDHIST CHURCH
OCTOBER 19, 1975 Sangha's 25th Anniversary Service
10:30 A.M. Sunday School
11:00 A.M. Morning Service
Bishop Kenryu Tsuji
2:00 P.M. Japanese Service
Bishop Kenryu Tsuji
918 Bathurst St.
Telephone: 534-4302

Buy & Sell Your Home
Through
Mits Kuroda
Representing
Robert Owen, Realtor
2485 Eglinton Ave. East
Phone 266-4501 Res. 261-2581

SANDOWN MARKET
ORDERS FOR OBENTO ACCEPTED
221 Kennedy Road, Scarboro
Tel 261-7040 Free Delivery
OPEN SEVEN DAYS WEEK

When Buying Or Selling A Home
Call KEN HORI
K. HORI REAL ESTATE
MEMBER OF TORONTO REAL ESTATE BOARD
11 Perivale Cres Phone: 431-9191
Scarborough, Ontario

Takara Jewellers
"EAR PIERCING"
By Appointment
Mon. — Friday 9—6, Sat. 9—1.
11 Dundas Sq. Toronto, Suite 1206 Phone 363-0952
Eve. By Appointment
Art Watanabe

Kisaragi Club Benefit Dance
FOR
JAPANESE LANGUAGE SCHOOL
DATE — Saturday, November 8, 1975
PLACE — J.C. Cultural Centre
TIME — 8:30 p.m. to 12:30 a.m.
BAND — Gus Armitage
Door Prizes — Refreshment
Admission $5.00 per person

CANAPAN DISTRIBUTING CO.
923-8886
• BEEF • JAPANESE FOOD • HOME FREEZER
• ORDERS TAKEN 24 HOURS A DAY
• FREE DELIVERY
• 100% SATISFACTION
COMPARE THESE PRICES
SUKIYAKI SPECIAL: THIS WEEK ONLY
YOUR PRICE, ONLY $17.00
6 lbs. Al Sukiyaki Beef
2-10.5 oz. Cans Bamboo Shoots
2-6.0 oz. Bag Saifun
1-1.0 oz. Sukiyaki Fu
2-8.0 oz. Can Shirataki
YOUR PRICE, ONLY $17.00
REG. $24.00, SAVE $7.00
CALL 923-8886 FOR A FREE PRICE LIST

Dates And Doings

Toronto Kisaragi Dance On Nov. 8th

TORONTO. — The Toronto Kisaragi Club will present a Benefit Dance for the Japanese Language School on Saturday, November 8, 1975 at the J.C. Cultural Centre. Dancing, with the band of Gus Armitage, begins at 8:30 pm and continues until 12:30 am. There will be refreshments and door prizes. Admission is $5:00 per person.

* * *

Rev. Y. Hayashi To T.B.C. From Japan

TORONTO. — Under a new arrangement of the Nishi Hongwanji, the international mecca of Pure Land denomination in Kyoto, Japan, the Rev. Yoshiharu Hayashi, the first such appointee arrivet at Toronto International Airport on Sept. 20th. He was greeted by Mr. Joe Ebata, chairman of the Buddhist Churches of Canada; and fellow directors, Mr. Glen Nishimura, Mr. and Mrs. Roy Sato and Rev. and Mrs. Newton Ishiura.

Rev. Hayashi was accompanied by his wife Satoko and daughter, Nozomi, age 11 months. He will go through a routine orientation and intensive English conversation course while he is in Toronto before assignments to another province.

During the orientation period in Toronto, they will reside at the Fenwick rectory made available through the kindness of the Toronto Buddhist Church. — BCC.

* * *

T.B.C. Concludes Annual Grad's Sun.

TORONTO. — The Toronto Buddhist Church concluded its annual Graduates' Sunday on Sept. 28 with recent graduates from secondary schools to universities in attendance.

Receiving the 1975 TBC-Dana Scholarships were, Ronald Fukushima, son of Mr. and Mrs. Kazuo Fukushima; John Nishikawa, son of Mr. and Mrs. Tomio Nishikawa; and Don Kawasaki, son of Mr. and Mrs. Shig Kawasaki.

Following the service, graduates' tea was provided for by the Dana ladies.

To make the day complete, students who travelled abroad on Bishop Newton Ishiura Travel Grants during the year spoke on their travel and if available shared one's experiences by showing slides. Lloyd Komori, son of Mr. and Mrs. Ken Komori, gave an interesting travelogue of the Middle East. Naomi Tanaka daughter of Mr. and Mrs. Roger Tanaka and Terumi Izukawa, daughter of Dr. and Mrs. Ted Izukawa, shared their experience with the Toronto Japanese Language School summer tour to Japan. While in Kyoto, this group was billeted at the new International Hongwanji Centre through the efforts of the Buddhist Churches of Canada. — TBC.

BOOKS OF INTEREST TO JAPANESE CANADIANS
A HISTORY OF THE JAPANESE CANADIANS IN BRITISH COLUMBIA
1877 — 1958
$2.00 POSTAGE INCLUDED
A CHILD IN PRISON CAMP
By SHIZUYE TAKASHIMA
$8.00 POSTAGE INCLUDED
THE JAPANESE AND THE JEWS
BY ISAIAH BEN-DASAN
$7.50 POSTAGE INCLUDED
A CHOICE OF DREAMS
By JOY KOGAWA
$3.25 POSTAGE INCLUDED
"EXODUS OF JAPANESE"
By Janice Patton
A Pictorial narrative of The Japanese Canadian Evacuation during World War II.
$2.00 postage included
STELLA ITO'S "SUKIYAKI"
'Over 60 favorite recipes'
$1.85 postage included
THE NEW CANADIAN PUBLISHER
479 Queen Street West, Toronto, Ont. M5V 2A9

It is a good policy to have the RIGHT POLICY
Consult
William Wales Ltd.
Insurance Agents
2 Carlton St. 10th floor
Toronto 2-A, Ont.
Phone 368-4681

Custom Picture Framing
NISHIMURA PICTURE FRAMES
1279 Yonge Street, Toronto 7, Ont.
SOUTH OF WOODLAWN
Toko Nishimura 923-8077

SUITS FOR MEN
C. NOMURA
"Will call on you"
Made To Measure
Phone 694-9553
(Within Toronto)

Buy and Sell Your Home Through
TOSH IWAI
MELL REAL ESTATE Ltd.
2009 Lawrence Av. East
Scarboro, Ont.
757-5184

DANFORTH SPORTING GOODS
FISHING TACKLE & WORMS
1302 Danforth Ave.
At Greenwood.
George [illegible]
463-4250
OPEN FRI. UNTIL 9 P.M.

Alna
OF TORONTO

• FORMAL RENTALS
Custom Made Suits & Trousers
437 Danforth Ave. Toronto
Tel. 463-8104

COUNTER INFLATION BY PLANNED MONEY MANAGEMENT
Income Tax Reduction
Retirement Income
Family Protection
Disability Pay Cheques
Mortgage Redemption
College Tuition Fund
MITS TANOUYE
NATIONAL LIFE OF CANADA
522 UNIVERSITY AVE.
SUITE 700, TORONTO
[illegible]

バンフで国際スキー大会

身体障害者が集って

日本人の滑りがきっかけで

〔東京〕カナダの小さな町バンフで来春、身体障害者スキーヤーの国際大会が開かれる。きっかけは心の春の、日本の身体障害者スキーヤーの訪問だった。町の代表二人は東京にやって来て、日本身体障害者スキー協会（田中義貞会長、東京都）に『あなたたちの勇気ある滑りは、忘れられません』と大会への招待状を手渡した。

日本の障害者スキーヤーは年内にも、選手団を結成することになった。大会は四月末から一週間、カナディアンロッキー山中で開かれカナダ、日本、アメリカ、ヨーロッパから、一本足のスキーヤーが集まるという。

今年三月末、バンフのスキー場に日本から身体障害者一〇人のスキーヤーが四日間すべりまくった。それが大きな話題となり、彼等が去ったあと『カナダの大自然を世界中の身体障害者に楽しんでもらおう』ということになりバンフ市民たちが運動を起こした。その熱意はカナダ政府も動かし、国立公園を舞台にしてテレビ放映することは禁止されているが、それも認められた。

大会は四月二五日から五月一日まで。競技は三日間で終る。日本を訪ずれた代表者は『日本人スキーヤーは我々に勇気を与えてくれた。お礼として招待することになった』といっている。

海外転勤者に 人氣、パック保管

〔東京〕海外勤務者は年々ふえる一方だが、ほとんど身一つで任地へ向かう転勤者とその家族の悩みのタネは、日本に残していく家財道具の保管場所だ。その悩みにこたえようと、家具ごと箱詰めして倉庫に預かる新商売が評判を呼んでいる。

『パック保管』と呼ばれ首都圏ばかりか、中京方面からの注文も相次いでいるという。いまも盛んな企業の海外進出に的をしぼった商法だが、このところ不況で大あくびの倉庫業界もタイアップを歓迎している。

白菜だけのご注文

四〇一公道をミシサガ・ロードに入り、北へ約三マイル・ハットンヴィルを西に一マイルの所です
〇金曜、土曜、日曜にお出で下さると好都合です

仲マーケット（四五五－八一三六）

NAKA FRUIT MARKET — PHONE 455-8136
Huttonville Rd. W. R R 2, Norval, Ont.

旅行の事なら お任せ下さい

海外、国内、商用、観光を問わず、ご旅行のことなら何でもご相談下さい。経験豊かなエキスパートのスタッフが誠心誠意を以てお手傳いさせて頂きます。訪日団体およびチャーター便。日本・東南アジア・ハワイ・ヨーロッパ等への観光旅行。フロリダ・メキシコ・バハマ等へのバカンス旅行。カナダ観光案内。通譯・ホテルの予約。バス及びリムジーンの貸し切り。国際会議及びセミナーの手配。カナダ移住手続きの手傳い。日本への帰国荷物発送手配。旅行関連保険一切。日本へ安く帰りたい方。まずはご連絡下さい。

公認 東京国際旅行社(株)

ECONOMY - QUALITY - SATISFACTION - IS OUR BUSINESS

TOKYO TOURS OF CANADA LTD.

45 RICHMOND ST. WEST • SUITE 301 • TORONTO
Telephone (416) 363-6363
Cable TOKYOTOURS TORONTO Telex 062-2677

SANDOWN MARKET
221 Kennedy Road, Scarborough
Tel. 261-7040 — We Deliver

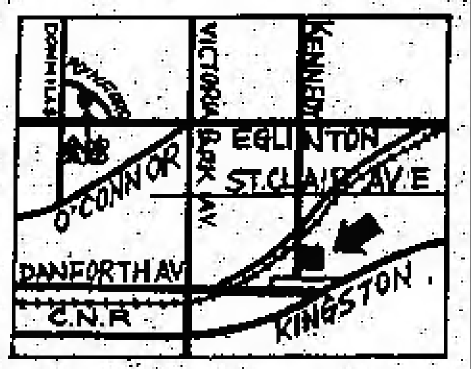

サンダウン・マーケット

各種折詰べんとう
ご注文に應じます
經営者 三石修二

楽しいお氣持ちで　お買物を

SANKO TRADING CO. LTD.
221 SPADINA AVE TORONTO M5W 2E2 TEL.: 862-1082

Wholesale;
1335 East Georgeia St.
Vancouver, B.C.
Phone 253-4336
253-4337

Store;
356 Powell-St.,
Vancouver, B.C.
Phone 685-9413
685-1129

◎特約

ヤマサ醤油　東鳩クッキー
寶みりん　ハナマルキ味噌
ナショナル電氣釜　ジャパンローズ米
サッポロ一番　丸市あられ各種
ジモー・フォーチュンクッキー
ジミー・チャメシ　乾うどん

▲お料理屋さん徳用業務用品
ヤマサ醤油一斗カン　酢大びん
東丸淡口醤油一斗カン
寶みりん大びん　しらたき大カン
天ぷら粉三十二斤　たけのこ大カン
赤、白味噌四十四斤　竹・木割ばし
冷凍、いか、まぐろ　さば　はまち
▲食料品　冷凍品　雑貨　雑誌の卸し
お問い合わせ、ご注文はコレクト・コールでお申し越みください。

清水インダストリー（清水俊雄）

訪日観光團

出發	歸國
一一月七日	一一月二八日
一一月八日	一二月五日
一一月一三日	一二月一五日
一一月二九日	一二月二八日
一二月一八日	一月一四日
一二月二一日	一月四日

●秋のメキシコ観光團—十月一七日から十月三一日迄
●日系人のリノ・サンフランシスコ観光團 十月一九日——一週間

タイムス クエアス 旅行センター
TIMES SQUARE TRAVEL CENTRE LTD.
672 No. 3 Road Richmond, B.C.
Telephone (604) 273-4608
Branch Office — 1157 Melville St. Vancouver, B.C.

お知らせ

お酒のライセンスがおりました
皆さまのご來店を
お待ち致しております。

レストラン"富士"

ヤング街七六九番（地下鉄ブロア驛前）
電話（九二三）七一〇二―三
（裏に駐車場があります）

図4. NIK-530型の説明 ✓ (DELUXE)

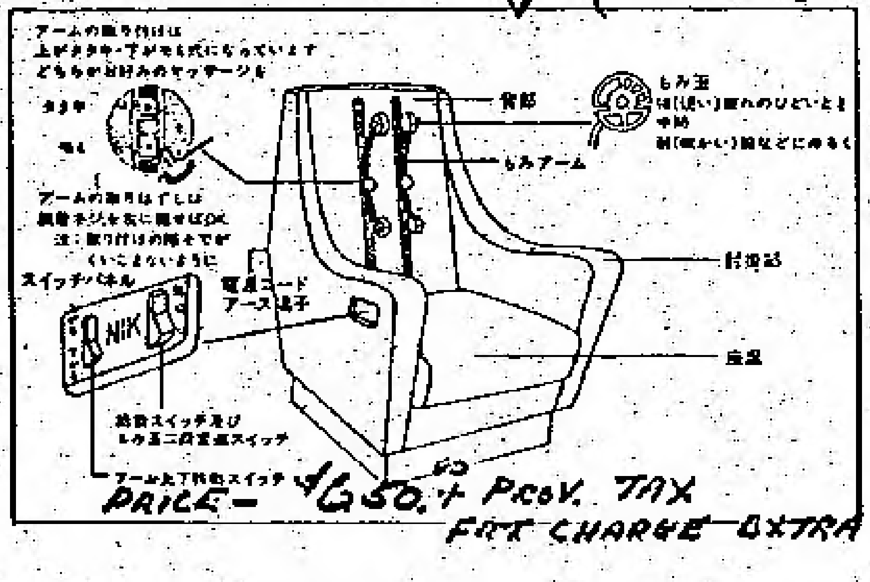

PRICE — $1650.00 + PROV. TAX
FRT CHARGE EXTRA

図3. NIK-510型, NIK-520型の説明 ✓ (STANDARD)

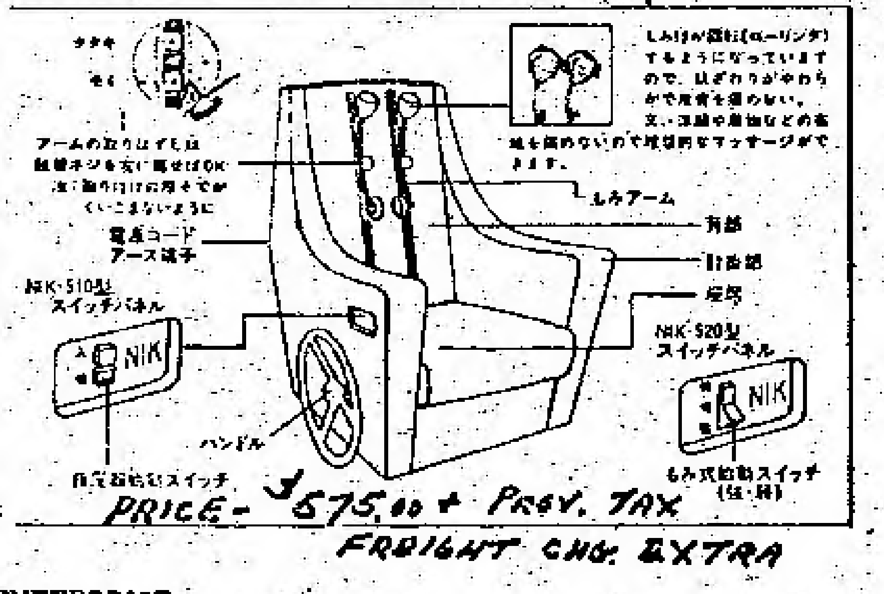

PRICE — $575.00 + PROV. TAX
FREIGHT CHG. EXTRA

マッサージ チェア 一台をどうぞ—

もみ、叩き、ローリングが自由

注文先
NAKASHIMA ENTERPRISE,
376 MONCTON STREET, STEVESTON, B.C.
TELEPHONE 274-7238

天氣晴朗なれど（一五六）

佐藤愛子

エレベーターを待たずに朝子は階段を駆け下りた。息せき切って部屋に入ると慌てて鍵をかけた。

「朝子さんなの？」

ヒョエの声がベッドルームから聞えて来た。

「どこへ行ってたの？朝早くから、寝惚れしちゃって……」

ヒョエは天蓋つきのベッドにものうげに横たわり、入って行った朝子の方を流し目に見た。

「疲れている皆なの疲れないの、子供みたいにホテルをひとまわりして来てもまだ疲れないの、眠ろうとしても眠れない——あの方の部屋へ電話をしようと、何度受話器に手をかけたか……でも、きっとまだ休み中ね、邪魔をしてはいけないわ、自分にそういい聞かせて、我慢しているの……」

ヒョエは悩ましげに眉を寄せ、片手を朝子の方にさしのべた。

「熱が身体中に詰っているわ。私の手をさわってごらんなさい。燃えるように熱いわ。私の熱が私を焼いているのよ……」

朝子はヒョエを静かに見返した。

「ヒョエさん、あなたの愛しい方って、お幾つぐらい」

「そうねえ、五十五、六かしら。もしかしたら、もう少し五十七、八か……」

「アメリカ人？どんな人？頬も顔に白い髪と白頬ヒゲの人じゃなくて！」

ヒョエは顔を輝やかせた

「まあ、知ってるの！朝子さん。私のピーターを……」

「ピーター！」

大王がピーターという名であるとは朝子は知らなかった。しかし、風貌はどうやら一致するらしい。

「その人なら今、食堂で見かけたけど……」

「食堂で？こんな時間にも？」

ヒョエはピョコンとベッドの上に起き上した。

「あの方も眠れなかったんだわ…私と同じように…」

ヒョエはベッドから飛び下りて洗面所へ駆け込み、忽ち走り出て来て鏡の前で化粧が始まった。

「ヒョエさん、この前から問題になってた週刊誌の一件ね。あの相手の外人に今偶然食堂で会ったのよ」

朝子はいった。

「その外人がどうやら、あなたのピーターと同一人物らしいの」

水無月句会九月課題（渡り鳥）

沖廣　南原選

島影に吸はれて低し渡り鳥　伊藤湖卅
鳥渡る寂れゆく過の土人村　上杉壽嵐
明けやらぬ波濤や鳥の渡る見ゆ　脇田重春
忽湊ぐカナジあちこち鳥渡る　服部野々草
桿花の頁鮮やか鳥渡る　黒川愛香
朝霧に山色寂びて鳥渡る　小財新旬浪
平原の夕陽を浴びて鳥渡る　北川野乃花
暁早き空の動きや渡り鳥　森明星
より仰ぐ空に縷あり渡り鳥　吉田麗美
黎明の月を残して鳥渡る　三井月鏡
渡り鳥去りて河口に暮残る　野瀬眞澄
鳥渡る山の麓の土人村　北村夏宵
哀歓は空しひた飛ぶ渡り鳥　中島九生
呼び合いつ雲に消えゆく渡り鳥　宮澤波冷
前衛寺刻の乱れし渡り鳥　中原一花
夕旬ふ秋夕の雲や鳥渡る　北村美世
籤りひた雲ひて渡り鳥　選者

故 綾子（四六才）儀

去る七月五日突然発病、ト市ゼネラル病院に入院し手術を行ないました。その後の経過はすこぶる良好で、十九日には退院を許され自宅に於て療養しておりましたが、九月二十八日急に病気再発し、再び入院いたしました。併しこの度は医師の手当も薬石の効なく翌二十九日早朝安らかに永眠いたしましたことを生前御知の皆様にお知らせ申し上げます。追って十月一日ト市合同教会に於て眞次牧師により告別式を行い翌朝パインヒルス墓地に埋葬いたしました節は多数の皆様がご多忙中かつ遠路にも拘わらずご参列の栄を賜わりその上立派な供花、過分のご花料、弔電・弔辞等のご厚情にあずかり故人生前中のご交誼とも併せて遺族一同厚くお礼を申し上げます。

オ州スカーボロ
喪主　夫　足立令二
長男　デービッド
長女　スーザン
父　飯田米市
兄　飯田正夫
妻　ツヤ
甥　清
姪　正子
兄　見玉英夫
姉　同　光子
姉婿　勇
姪　尚美
同　礼子
甥　隆
義父　足立愛
義母　同　冬
親族代表　門水一同
　　　　　　友次郎
鳥取県人オ州同志会
鳥取県人オ州同志会

バザーお禮

去る十月四日に秋のバザーを開催致しました際には、皆様方の御寄の御恵みと、ご支援とご協力によりまして盛況裡に終わりましたことを紙上を借りて皆様に厚くお禮申し上げます。

ハミルトン日系聖公会（赤十字教会）婦人会

きれいて健康的な水

＝ご家庭にお備え下さい＝

○ミネラル・ウオーターを家庭で作る鉱石
神経痛・高血圧・肩こり・便秘・疲労回復・つわり・ぜんそく・胃かいよう等に効きます
○家庭用ラジウム温泉器は——
アレルギー性湿疹（ぜんそくを伴う）リュウマチ・痔・ぎっくり腰・水虫等に著しく効き目があります。

INTERMESH,
Telephone 783-7335,
Fernwood Apts. 615,
145 Marlee Ave., Toronto, Ont.

教師募集

トロント日本語学校
希望者は履歴書を同封して左記の住所へ申し込んで下さい。
Mr. A. Nishimura
10 Grenoble Dr. Apt. 605,
Don Mills, Ont. M3C 1C6

トロント仏教会

◎十月十九日（日）
トロント・ナンガー創立廿五周年記念法要
午前十時半　日曜学校
十一時　朝の礼拝
講師　辻
午后二時　日中
電話　五三三—四三〇二

トロント日蓮仏教会

毎月第一日曜日午後二時
バサースト街五
電話四六三—八二六三

浅田醫師

カイロプラクター　電話で予約して下さい（トロント）六五一—八〇六〇（宅）六二一—一九八九
723A St. Clair Ave W. (1 block W. of Christie)

屋根修理一切

住宅のルーフィング、シングルやり替え、トイやり替え、トタン仕事のご用命に応じます。アルミ及びスチール・サイデング・ディラー。（オ州内をカバー）
（カナダ屋根業協会々員）
オールウエー
ルーフィング会社
（二世経営）
Allway Roofing Ltd.
Bus. Phone [illegible]
Res. Phone [illegible]

花

PHONE 425-2132
ハナ一切のご用命は
親切・勉強の
シャロン花屋
942 PAPE AVE., TORONTO, ONT.

日系人合同教会

◎十月十九日（日）午前十一時
ドーバーコート街七〇一
説教「契約」　岩井牧師
701 Dovercourt Road
Toronto, Ontario
Phone 536-[illegible]

聖アンドリュー聖公会

◎十月十九日（日）午前十一時半　収穫感謝祭　聖餐式
説教「感謝と献身」中
公会司祭
午前十二時半　教会学校　婦人会
例会　二十五日バザー

日系セブンスデー アドベンチスト教会

□安息日学校（土）午前九時半
□安息日礼拝（土）午前十一時
牧師　阿
電話九一一—六七四〇
Toronto, Ontario

トロント天理教祭日

毎月第一日曜日午後二時から催します。一般の方々のご参拝を歓迎致します。
——カナダ教会　会長　大倉
150 Greenwood Ave.
Toronto, Ont.
Phone [illegible]

花　ご注文

ハイランド花屋
店主　ジョン小野寺
HYLAND FLOWERS
540 Eglinton Ave. W.
Toronto, Ont.
Phone [illegible]

弁護士　鬼塚敏三

（クインズ・カウンシル）
事務所　ト市ユニバーシテイ街四二五　六一五号室
電話三六三—三〇〇二
自宅四九三—二四五七
◆一切の法律事務に応じますから御相談下さい

●日本行切符　座席代理
ピーアンドオー・ライン
オリエント・ライン
●保険—火災、自動車、病気、海上、盗難
内田商会
ト市西クイーン街三二九
電話六八四—二七四七

パラマウント ギフト・ショップ

○日本食品一般
陶器及び土産品販売いたします。
ト市ダンフォース街七三三
電話店四六三—三四二六
家庭六九一—〇五九三

GINZA RESTAURANT

5130 Dundas Street West,
Islington, Ontario
Tel. 231-4000

銀座レストラン
すきやき、鉄板焼き
その他日本食
営業時間—月曜から土曜まで
午前十一時から午後九時まで
日曜は午後五時から九時まで
電話　二三一—四〇〇〇

AUTHENTIC JAPANESE DISHES
"MICHI" RESTAURANT

459 CHURCH STREET,　PHONE 924-1303
328 QUEEN ST. WEST,　PHONE 863-9519
Toronto, Ont.

日本料理　みち
◎チャーチ店
チャーチ街四五九
電話九二四—一三〇三
◎クイーン店
西クイーン街三二八
電話八六三—九五一九
（クイーン店だけ月曜休み）

善意"地の塩の箱"

カナダや米国にもふえる

いま合計七百十三個に…

〔東京〕『地の塩の箱』日本の駅頭や街角にある『善意の箱』が誕生してから九月一八日で満二〇年になった。詩人、江口榛一さん(六一)が不況な時に各地で箱を一つ一つふやしていった。

江口さんが『地の塩の箱』運動を始めたのは一日二四〇円で働く「ニコヨン」(日雇い労働者)が街にあふれていた時期だった。仕事にあぶれた人達の路頭に迷う姿を知り、なんとか救済方法はないものかと、相互扶助の『地の塩の箱』を思いついた。名前の由来は『汝らは地の塩なり、塩もし効力を失わば何をもてかこれに塩すべき』(マタイ伝)

屋根のある黄色い小鳥の巣箱のような箱寄金口をつくり『真にお困りの方はこの中のお金をお持ちください』と黒ペンキで書いた。妨害もあり、最初の一年間は一三回も箱がこわされた『何度作るのをやめようと思ったことか』と江口さんは語る。

いまこの箱の数はアメリカ、カナダにもあって計七一三個。『地の塩の箱』機関紙が毎月一回発行されているが、廃刊の危機はあったが、いまではつぶすなの声援もあり、寄付もあって読者はふえている。初めの定価は二〇ページで百円だったが一月一〇円になり、最近号の一八三号は金の単位としては広辞苑にもない『一弾指』―弾指とはつまはじきすることです。インフレをはじきとばす意味、と江口さんは笑った。皮肉な定価ではないか。

一世パイオニアの日

日系会館で二十六日(日)午後

今年も一〇月二六日午後二時半から、トロント日系会館で一世パイオニア・デーを開催、在住一世を心から招待することになっている。一世の方々一人宛に、『どうぞおいで下さい』と招待状を出すはずであるがそれがなくても奮って出席されるよう中村会長以下会館の理事やメンバーたち待元気な一世が姿を見せることを待ち望んでいる。

今年の一世パイオニア・デーの娯楽プログラムとしては曾良茂樹氏が進行係を担当、合同教会のベテラン芸能人や特別出演者を揃えてステージをにぎわすことになっているし、飛び入りで『一興を』『あッ』と言わせようという番組も用意されているという。

来年三月から野菜もメートル

◇カナダにおけるメートル制実施は今年四月一日から徐々に行われて来ているが、次はメートル法実施の開始予定期である。

△一九七六年早々から必要により自動車の速力メーターをメートルにかえる。

△七六年三月から包装新鮮野菜及びフルーツもメートルで。すいかの重さもキログラムとなる。

△七六年夏の五輪大会はすべてメートルで。

△七六年九月には靴のサイズもメートルに。七七年九月にはハイウエーおよび道路サインはすべてメートルに。

ゴルフもメートルで

〔東京時事〕来年度から日本のゴルフ界でもメートル法を採用することになった来年度からティー・マーカースコア・カードにメートルを主体にヤードを併記させ二、三年後には完全実施にふみ切る方針。

非五輪スポーツ大会

まずモ市で七七年にスタート

〔モントリオール〕オリンピック大会を開催するだけでも大変なのに、五輪競技に含まれていないスポーツを対象に五輪同様の大掛りな競技を当市で開催しようというプランが着々と進んでいる。

この大会を『世界のゲーム』と呼んでおりベースボール、水上スキー、バドミントン、ソフトボール、テーブルテニス(卓球)、男性筋肉美比べ、空手その他のスポーツを一九七七年からはじめ、四年毎にくり返すというアイデア。

日系人大会

政府に要望

〔東京時事〕海外に移住している日系人との相互理解と移住行政の促進をはかる第一六回海外日系人大会が先週東京で開かれ、南米などの日系人代表ら約四百人が出席した。

大会では在外日系人代表から意見発表を行ったのち外務省にラテン・アメリカ局設置、日本語教育の普及都道府県留学生の増員など政府に要する要請事項を採択した。あと三木首相は大会参加者を首相官邸に招き歓迎レセプションを催した

米小型車の挑戦

日産用意あり

先週、日産カナダ会社々長三木氏はト市ロイヤル・ホテルで七六年新車披露パーティーを行ったが、それに先立つ記者会見で『我々はデトロイトからの強い挑戦を期待しており、それに応じる心構えがある』と語り米国のビッグ・メーカーが小型車をマーケットに出していることについて、日産車は様々と挑戦に応じる自信があることを明らかにした。

秋のバザー

△ト市日系合同教会のバザーは来る一八日(土)午後一時から五時まで同教会で行われる。(ドバコート街七〇一)

△ト日系聖公会では来る二五日(土)午後一時から五時まで同教会で秋のバザーを開催する。(ハウランド街とバートン街角)

米試作に成功

ブラジル国で米の試験栽培に成功した陸一九紅はブラジル南部で日系人営農者と共同、同国最大の大規模機械化農場を経営し、米の試験栽培を行っていたが、このほどそれに成功したことを明らかにした。

〇在カナダ大使館公使、和知一夫氏は一〇月一日付カラチ総領事に任命された。

結婚宴会専門の盗み

花嫁の兄と称し祝儀持ち去る

〔東京〕結婚宴会場を専門とする盗み常習犯がこのほど東京でつかまった。この男は清水俊男(二八、晋顕)で容疑は、妻と一児を月給二六七男では養っていけないと盗みをつづけて来たという。

結婚宴会がある会場に上品なスーツを着て、『花嫁の兄です、受付けを頼まれました』と祝儀を受取るデスクに座り込み、スキをみてこっそり祝儀を盗み去った。金額は合計一万三千三百円。ある招待客がバッチリと撮った写真中にこの男が入っていて、誰も知らぬ男だということから足がついた。

夫 一男(六四才)儀、去る九月二十二日、クインズウェー・ゼネラル病院で死去いたしました。葬儀は二十五日バトラー葬儀社チャペルで石幡牧師により執行、リバーサイド火葬場で火葬に付しました。その際には多数のご会葬をいただき、香典、供花、弔電等のご厚志にあずかり有難く厚く御礼申し上げます。

オ州イズリントン

喪主 妻 坂上エミ
息 リチャード
息 ラリー夫妻
息女 大橋ジニー夫妻
弟 坂上ダケオ夫妻
妹 倉本フミオ夫妻
弟 坂上ミツオ
同 坂上トシオ夫妻
同 坂上オサム夫妻
同 坂上レグオ夫妻

幸運宝くじ

トロント日系文化会館

△十月八日 当選者 アイバン・ラグオイ氏(オ州ウエストン)番号四九二

△十月十七日から十九日まで『すみ絵ショウ』

△十月十九日午後三時と八時映画『故郷』

求人

ウエートレス 希望者はみちレストランへ。電話九二四―七五〇一(トロント)

求 女店員至急、委細面談 電話八六二―一〇八二(サンコー商店)

○ト市の三井銀行は二年前にオフィスをオープンしており、先日あった同銀行のカクテルパーティーは平井所長に変ったためであった。

○ト市の若林忠太郎氏夫人、コトさん(六九)はセント・マイコル病院で一〇月八日死去、一〇日夜帰敬会で告別式を行い、一一日午前プロスペクトで火葬。

貿易会社 古屋 交通社

TEL: 364-5451　460 DUNDAS ST. WEST TORONTO　TEL: 363-0655

○美味しくてやわらかい！
スキヤキミート
○鍋料理に欠かせない！
マルカンぽん酢
(ぽん酢・スペシャルセール中)
○新品・評判の『中華食菜』
○キッコーマン減塩醤油をお忘れなく！
▼ラッキー賞 九月入賞番号
三一九八八　二七七七七　二九〇六八

天下一品
國寳 醤油
國寳 米

フルヤ旅行社ニュース

秋の訪日グループはそれぞれ満員の盛況で出発いたしました。皆様のご支援によるものと感謝いたしております。次の訪日グループは十二月十九日出発いたします。なお、寒さをさけて冬の旅はいかがでしょう。

△アカプルコ　二八九弗から
△フロリダ　二五七弗から
△ナサー　二九九弗から
△ハワイ　五七九弗から

相談のお申込みは早目にどうぞ

Nikko sukiyaki はこ光
Japanese restaurant/tavern
460 DUNDAS STREET WEST,
TORONTO, ONTARIO
TEL. 366-2164

各種パーティ

営業時間　月―金曜　正午から十二時迄
　　　　　土曜日　四時から十二時迄
　　　　　日曜日　四時から十時迄

盆栽について の序言

角 如竹

十一月一日、二日の両日トロントの日系文化会館で開かれる日系ガーデン・クラブの第二三回園芸展のプログラムを見たら、ゲスト・スピーカーの一人にバンクーバーの角ローイ氏（如竹）の名前が出ている。話の題は「日本ガーデンと盆栽」となっている。

角さんには、私たち（というのは、ニューカナディアン）が一九四八年にウィニペッグからトロントに移った時分に街上で会って、ちょっと立話をしたことがあるほかは余りよく知らず、同氏がバンクーバーに移って以後、文通によって何かと教えてもらっている仲であるが、右のように今月末にはトロントに来られると知ったので早速手紙を書いて「ではひとつ、盆栽について何か、その要領といったようなことを書いていただけませんか」とたのんでおいたところ、「夕方七時に仕事から帰って、夕食後大いそぎで一寸書いてみました」というほどの、お忙しい中で、つぎのものを送って下さった。角さんは、いずれまた盆栽について、もっと詳しいことを書いて下さるつもりだと、お手紙にあるので、本文の題は私が勝手につけた。〔梅月生〕

×

盆栽と一口にいっても種々多様である。地方々々によっても、また、やり方も樹型にも違ったものがあろうと思う。それでこそ地方色豊かな盆栽が生れるわけである。〝生きた芸術〟としたら日本庭園とか盆栽は、ほかのものとはだいぶちがうといえる。他の芸術作品は、一たん出来あがったら、後々の世話はあまりいらないが、庭や盆栽は、言うならば「はぐくみ、育てなくてはならない」からそれだけに将来の楽しみも大きいわけであり、丹精のこめ方にも、おのづからちがいがあるだろうと言えるだろう。

おしなべて芸術と呼ばれるものには、必らず規準・基格があり、それらを一と通りわきまえる必要を感じる人は、盆栽についてもこの点を心して、その規準・基格を駆使し、その道に精進するであろう。そうすることによって、自然に各々の個性も作品の上に現われてくるのではあるまいかと思う。これは何も盆栽にかぎったことではあるまいが規準に従わないと、往々にして我流になり勝ちとなって、それでは正しいと言えないことになるであろう。

日本だったら、良い盆栽を容易に見ることができるので、「あの木は、ああではなかった、こうしなくてはならないのだった」というやり方で勉強する方法もあろうが、ここ、カナダではこうした便宜が皆無にひとしいので、いきおい我流になるのも無理はなかろうけれど、折角やるなら、出来る限り佳いものを作ろうと望むのは人情というものである。

源（みなもと）を遠くすると、水道にしても電流にしても同様、圧力が減退する。従って、電流にはトランス・フォーマーが取りつけられるし、水道にも貯水池が設けられている。それと同じことが言えるのは、何も盆栽に限ったことではないが、これは、およそ芸術にたづさわる人の常識としなければならぬことのようである。ことに近年白人間に、日本文化に興味をもつ人の多いときにあたってこうしたことを一層痛感させられる。おたがいに、この上とも精を出して勉強をつづけたいと思う。

カナダ移住再開十年に〔上〕

国際協力事業団大阪支部 川崎愛作

この前カナダを訪問したのは一九六七年五月、南米移住者引率の帰路で、丁度八年前になる。当時訪れたトロント、バンクーバーはモントリオールの万博開催中でもあり、町の到る所に制定間もないカナダ国旗と万博旗が掲げられていたが、日本の都市と比べると、戦災に遭わなかっただけに古い暗色の建物が多く、何となく田舎という印象を受けたものだったが、八年ぶりのカナダは明るい色の高層ビルが林立し、行き交う人種の数も色々で、カナダも不況とは聞いていたものの流石に資源富裕の力強さと活気が感じられた。

前回訪問の頃は、日本からカナダへの移住が始まって間もなくであり、日本の本屋には勿論私どもにもカナダについての資料は殆んどなく、移住者の相談や手続きをするのにも、お互いに勉強で研究しながら進めるという状態で、いろいろと苦労も多かった。それだけに、今回トロント滞在の一夕私のために集まってくれた多くの人々の中に、當時の懐かしい移住者の元気な笑顔を見出したときは、本當に嬉しく胸いっぱいの想いがした。夫々苦労はあったであろうが、今は心からカナダの国が好きになり、カナダの人となって元気に生活している様子を知り、「本当によかった」と、心から安心し、〝移住マン〟としての喜びを感じたものである。一方、最近移住した若い人々も、就職難の中で何かと苦労もあるようだが、今はもう多くの先輩移住者がいるので心強いことであり、仲間同志励ましあって吾が道を切り開いて歩んでおり、日本にもまだ、このような逞ましい青年が沢山いるのだ、と改めて頼母しく思ったことである。

ただ、最近のカナダ移住について残念に思うことはカナダ移住を希望して熱心に努力している優秀な能力をもった青年が日本には沢山いるのに、色々の事情から彼等の希望をかなえるのが年々むつかしくなって来ていることである。一日も早く彼等の希望をかなえられる日が来ることを期待している。

気心の知れた日航機

日本の楽しさを、見る・聴く・食べる。

日航ジャンボ・ジェット BOEING 747

空の旅を思いっきり楽しいものにしてしまった、日本航空自慢のジャンボ・ジェット。日本間の落ちつきを感じさせる機内に、日本の楽しさをいっぱい積みこみました。見るものは、日本の雑誌や新聞から映画*まで。聴くものは* なつかしい民謡から落語・講談まで。そして食べるものは、おせんべいから寿司・そば・清酒にいたるまで。なつかしさも大きな日航ジャンボ・ジェットは、バンクーバーから、東京へノンストップで飛んでいます。

*イヤホーンの使用料は国際協定により$2.50または750円を申し受けます。

JAL011便
バンクーバー発(火・木・土)17:05――東京着18:45

日本航空

日本航空トロント支店
Tel.(416)364-7226
111 Richmond Street West
Toronto, Ont.

日本航空バンクーバー支店
Tel.(604)688-6611
777 Hornby Street
Vancouver, B.C.

日航機のご予約・お問合せは、
お近くの旅行社、または日本航空支店・営業所へどうぞ。

ニューカナデアン

THE NEW CANADIAN
479 Queen St. W.
Toronto M5V 2A9
Tel. 366-5005

Second class mail No. 0344

毎週火・金二回発行
購読料金 半年九弗 年十四弗（前払）
カナダ・トロント市
ニューカナデアン

無事ご訪米され両陛下はご帰國

ホノルルで日系人が万歳連呼

〔ホノルル〕天皇・皇后両陛下は十二日間にわたる米本土のご訪問を無事に終えられ、去る十日夕、ホノルル国際空港にご安着された。空港には多数の日系人が出迎えて「万歳々々」と連呼して歓迎した。

両陛下は十一日、ホノルル国際センターで市民の歓迎をうけられたあと、州知事（有吉知事）主催の午餐会、午後は在留日系人の歓迎行事に出席、同日夕はハワイのコナへ。そこで十二日はご静養され、十三日ホノルルから日航特別機でご帰国された。

両陛下はシカゴからロサンゼルスにおつきになり、ロスではディズニーランドをご見学、ロスからサンディエゴへ立ち寄られ、動物園をごらんになられたあと、ラホヤのスクリップ海洋学研究所をご見学になった。桑港ではゴールデン・ゲート公園の植物園で日系人の歓迎を受けられた。

ピストル男や爆弾の予告！

〔シカゴ時事〕米警局筋によると、皇后さまがロヨラ小児童病院にご到着される数分前、黒人の男がピストル不法所持の現行犯で逮捕された。持つていた鉄袋の中に六発の実弾とピストルが入つていた。

また天皇陛下がシカゴ郊外のパルッ農場へ御出かけになる以前、爆弾を仕掛けると電話をかけた男がいた。"お前の家に天皇なんか呼ぶと爆弾を仕掛けるぞ"というので、警察にとどけて調べてもらつたが、いたずら電話とみられている。

両陛下をご歓迎した在米日系人をご激励

△天皇、皇后両陛下のご訪米中、各地日系人と親しくあわれたのは、現在までのところニューヨーク市とシカゴの両都市。ニューヨークでは日系三団体が主催しての歓迎会に約一千人が集まつた。会場はウオルドーフ・アストリア・ホテルのグランド・ルーム。両陛下が会場に入られると大きな拍手が起つた。

ステージに立たれた天皇は"日米友好親善の維持発展のためにみなさまが今後とも健康に留意され、それぞれの分野で一層の活躍をされるよう希望いたします"とのお言葉を述べられた。

△シカゴでも日系人、在留邦人百二十人による歓迎行事がドレック・ホテルで行われた。シカゴ日系人会長の早野三重喜さん（七五）が"日米両国のかけ橋となる誓いを新たにし、よきシカゴの市民となる事で両陛下のみ心にお応えしたいと思います"と歓迎の辞を述べた。

これに対し天皇陛下から"皆様のたゆまない努力が友好親善関係の支えとなり、試練に耐え、よき米国市民として今日を築かれたことに敬意を表します"と日系人の苦労をねぎらわれた。

このあと両陛下は参会者にお言葉をかけながら会場を出られたが、日系人の中には感動で涙を流す姿も見られた。（時事）

ストでも年金配送する

マカシー郵政相が確約を與う

〔オタワ〕マカシー郵政相は先週末、全加郵便局内従業員（CUPW）ストがここ一週間以内にストライキに入つたとしても、全加の社会保険金チェックは間違いなく受給者の手許にとどくようすべてのプランができていると発表した。マカシー氏は"ペンションやウエルフェアをうけている者は誰一人として、ストのためチェックが手に入らないということは絶対にしない"といっており、もしストになれば郵便局監督官らの手でとにかく運んでいくつもりだとしている。

郵便ストを見越して一〇月分の老年ペンショナーのチェックはすでに郵送済みであり、家族手当金も送られている。一方、オンタリオ州では先週末から今週の二十三日にかけてスト賛否投票を行い、その結果が一両日中に[illegible]業界筋に[illegible]を与え[illegible]。

六万人が職場にもどる

スーパー店やつと再開

○…ピーシー州の四大ストライキは州政府の緊急法令で先週末一應終止することになつた。約六万人の労働者が関係している四産業分野のストは経済的にも財政的にもピーシー州にひどく影響している。

○…ユニオン側は政府の法令に従うことを申し合わせると同時に、従業員をロックアウトしていた会社は彼等を即時職場に呼び戻しており、五週間にわたつて閉業していたスーパー店は先週末から再開し、お客はどつと戻つて来ている。

○…この法令が奏効して約三万人の労組員を代表する木材労組と会社側には話し合いがついてストはけろりと解決した。なにしろ十二週間もストがつづき、労組員のフトコロも淋しくなりつつあつたので、政府の強制とはいえ、解決への気運を急に盛りあげたことは事實である。

○…労使双方に対し、違反者は個人が一千ドル、会社または労組が一万弗の罰金という未曾有の厳罰が緊急令のなかにふくまれていることも解決を急ぐ原因となつている。

ることになる。

全国から批判の聲

連邦議会再開

〔オタワ〕夏季休会十週間ののち、十四日オタワ国会は再開されたが、各国会議員は休暇中、それぞれの選出区にもどり、投票市民と親しく接触して、政府批判の声がかなり強いのを見出した。

各議員はオタワ議会を政府がインフレ対策になんら有効的な措置をとっていないとする非難の声を聞き、選出された議員に「行動」を要求する態度が強く示されたことを見てオタワに戻ってきた。

カナダ各地における投票市民は"いつまでも無策無作の状態でオタワ政府はすごしていてよいのか"とする非難があげられていることが明らかとなつている。

五輪券は賣れず

イートン店が特設賣場取去る

〔モントリオール〕全カナダのイートン百貨店五輪大会入場券賣場は、賣れ行きがさつぱりで今月末までには取り去られることになつた。イートンが最初、五輪チケットを賣り出したさい普通客が殺到して、あつという間に品切れという結果を出し、あわててセールを中絶する騒ぎを演じた。

ところが今年九月中旬から年末までの第二段階セールスで、カナダ人のため百四十万枚のチケットが用意されているのに、賣れ行きは予想を裏切つて、この調子だと五十万枚賣れればまず上々というところ。原因は五輪当局の宣傳不足もあるが、最初のセールスで賣り切れと思い込んでいるカナダ人がどつさり。

その上、五輪会場のストで、来年夏までには完成しないであろう、チケットを買っても買い損だろうと考えている者も多いらしい。しかし、十分にチケットがあると知つた大会社らは、一斉購入をはじめた。たとえば四千枚とか五千枚というように。ギフトとして、または従業員に賣り渡そうというのがネライ。

オ州通勤列車脱線し負傷者

〔トロント〕トロントと北方五十マイルのバリー間を往復する通勤列車（シーニヌ）の四両車が先週末脱線して転覆、乗客三十一人が負傷した。幸い重傷者はなかつた。原因は鉄道スイッチの故障という。

日ソ捕鯨船に計算者を置く

〔東京〕日本とソ連は先週末、南半球で両国捕鯨船が捕獲するクジラ数をチェックするため、それぞれ一名のオブザーバーを捕鯨船団に付乗させる協定に調印した。日ソ両国間で成立したクジラ捕獲規制数を超過しないことを確保するための協定である。

ソ連人に平和賞

〔オスロー〕ソ連水素爆弾の生みの親、アンドレー・サカロフ氏（五四）は先週末、ノーベル平和賞の受賞者に決定した。サカロフ氏は最近反体制派の指導者となり、個人自由を主張しつづけて来ていることが認められた。

米下院が二百哩を可決

メキシコも経済水域の設置へ

〔ワシントン〕米下院本会議は先週末、米国の漁業専管水域を二百カイリにする法案を可決した。同法案は上院委員会ですでに可決済みで、漁業専管区というのは他国の漁業を禁止するもので、とくにソ連及び日本の漁船団が米東部沿岸より二百カイリ以内で操業することを違法行為とみなすためのものである。〔ニューヨーク時事〕

メキシコのエチエベリア大統領は先週末、国連総会で演説し、同国が経済水域の設置を待たずに二百カイリの排他的経済水域の設置を決定したと言明した。メキシコの沖合は豊かなマグロ漁場で、日本漁船もシーズンごとに多数出漁している。

〔晩市〕最近、バンクーバー島太平洋岸に、ほとんど新しいナイロン漁網が打ちあげられて来たことで、密漁船が沖合で操業したことは確かであると騒ぎとなっている。どこの漁船か断定は許されないが、カナダ漁船のナイロン・ネットであるはずがないとされている。